XL2022
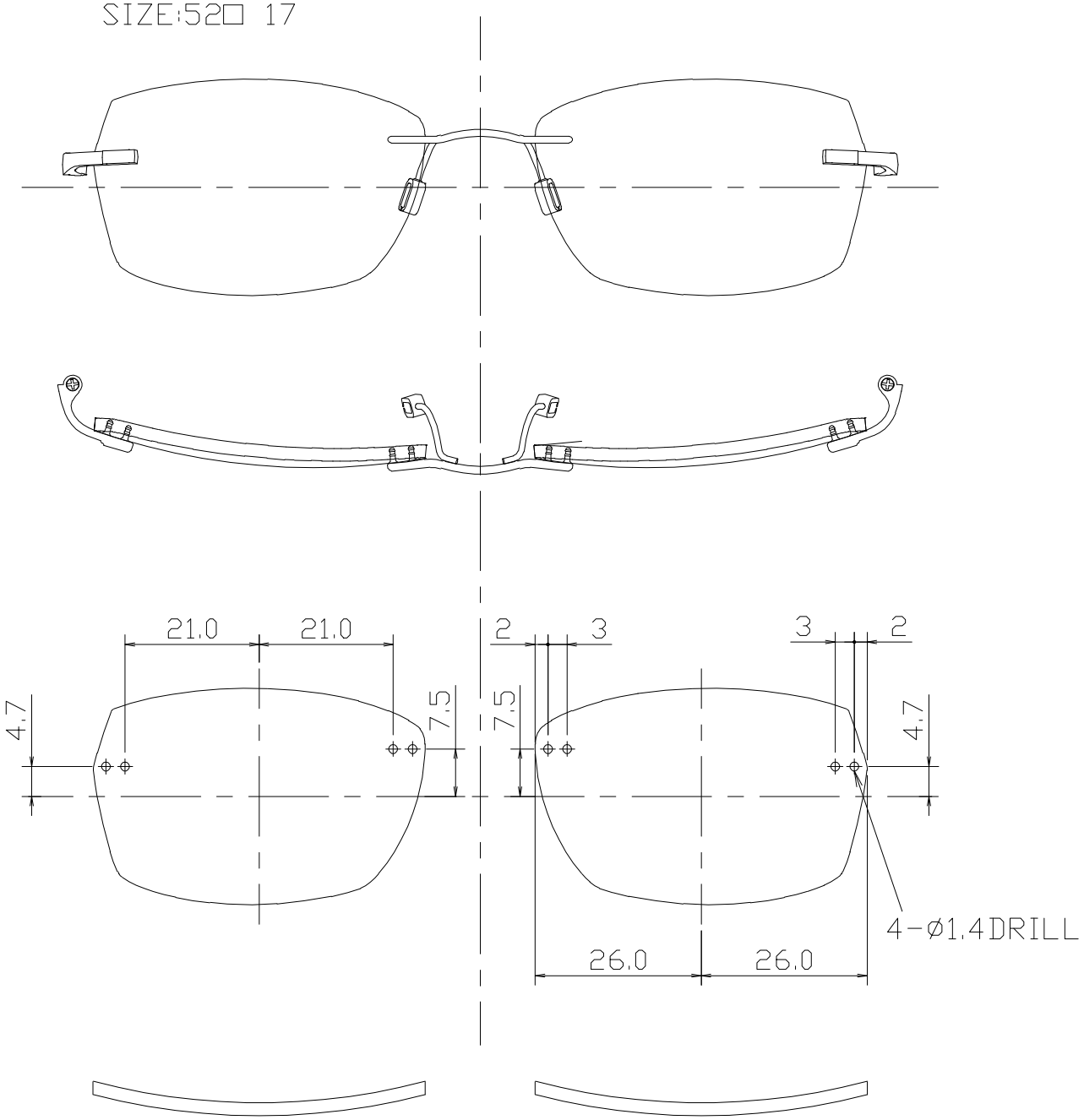
SIZE:52□ 17